# Fiche Produit

## AUGMENTATEUR À CHOCS, 3/8" X 1/2" - SUR CARTE

RÉFÉRENCE : **515.1532-E** EAN : **4042146206492**

- Carré d'entraînement avec bille de maintien selon DIN 3121 / ISO 1174
- Carré intérieur selon DIN 3121 / ISO 1174
- Uniquement pour utilisation à chocs
- Chrome-Molybdène
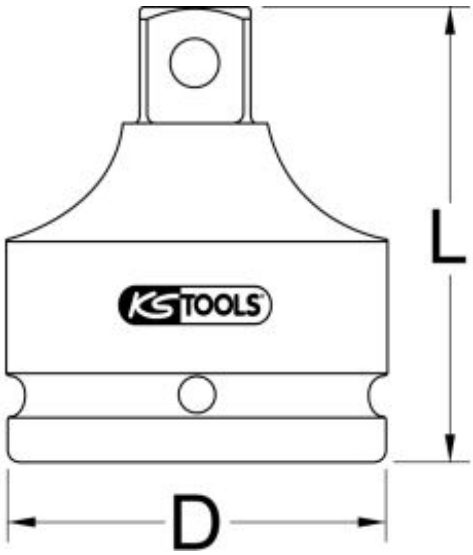
| | |
|---|---|
| **Code EAN** | 4042146206492 |
| **Poids** | 62 g |