Fiche Produit

DOUILLE TOURNEVIS À CHOCS LONGUE XZN® 1/2", M14 - SUR CARTE

RÉFÉRENCE : **911.0952-E** EAN : **4042146416181**

- Carré intérieur selon DIN 3121 / ISO 1174
- Uniquement pour utilisation à chocs
- Chrome-Molybdène
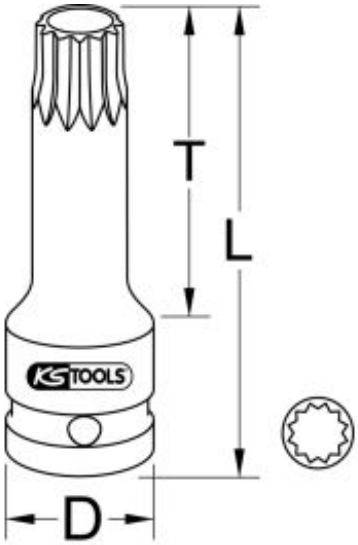
Carré d'entraînement en pouce	1/2"
Code EAN	4042146416181
Dimension D	25,0 mm
Longueur totale L en mm	75,0 mm
Matière	Acier Chrome Molybdène extra-fin
Norme	ISO 1174, DIN 3121
Profil 1	XZN®
Profondeur T en mm	45,0 mm
Taille XZN®	M14
Poids	126 g