DOUILLE LONGUE 12 PANS ULTIMATE 1/2'', 24 MM

RÉFÉRENCE : **922.1282** EAN : **4042146619650**

- Idéal pour desserrer ou serrer les écrous de cardan, de roulements, boite de vitesses et carter de différentiel
- 12 pans
- Carré d'entraînement intérieur selon DIN 3120 / ISO 1174-1 avec encoche pour verrouillage par bille
- Utilisation manuelle
- Finition satinée
- Chrome Vanadium

Utilisation : Volkswagen Golf VI, VII, Scirocco, Tiguan, Touran, Passat (3C), Passat CC; Audi A3, TT; Seat Leon, Altea; Skoda Oktavia (1Z), Superb (3T)...
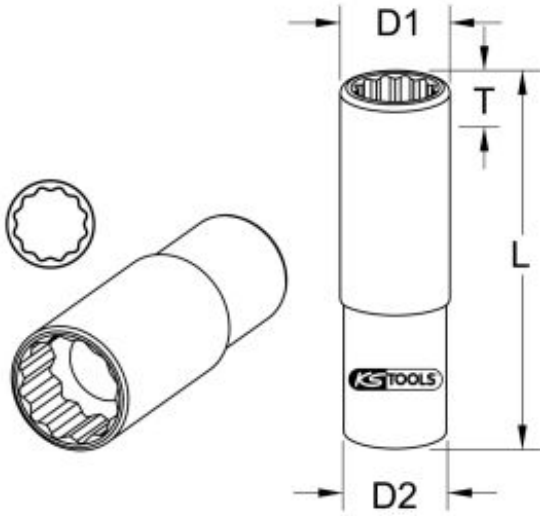
12 pans en mm	24,0 mm
Carré d'entraînement en pouce	1/2"
Code EAN	4042146619650
Dimension D1	33,0 mm
Dimension D2	29,0 mm
Longueur totale L en mm	82,0 mm
Profil 1	12 pans
Profondeur T en mm	26,0 mm
Poids	250 g